vehículo : 306 (N5) : Nº de DAM : 9276
características técnicas vehículo 4 puertas ; conducción a izquierdas ; motor(es) gasolina ; motor NFT ; todos los calculadores motores ; opción ABR ; caja de cambios manual ; caja 13 fusibles
dominio : 10 grupo motopropulsor117551
función : poner en marcha el motor

amigospeugeot

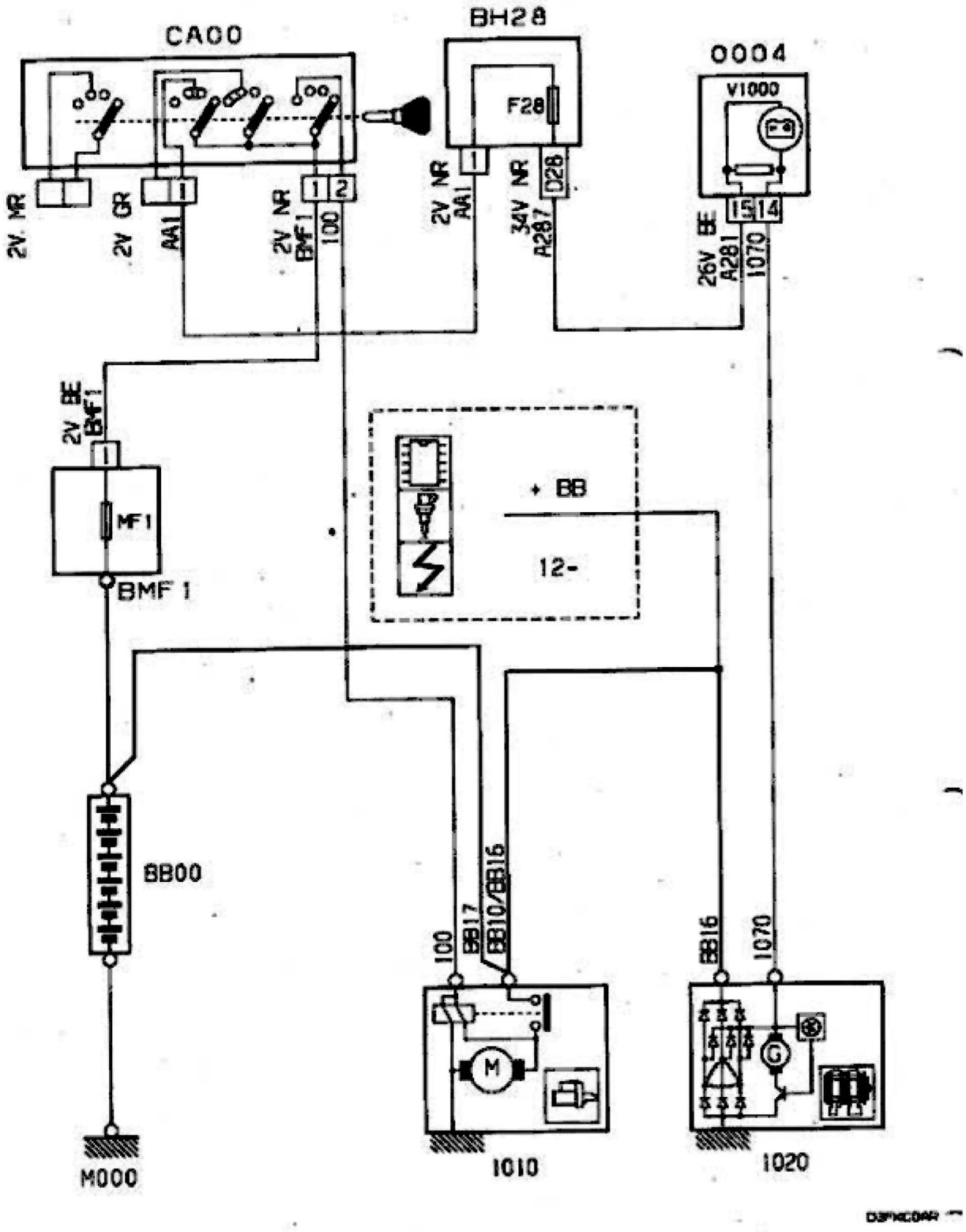

vehículo : 306 (N5) : Nº de DAM : 9276
características técnicas vehículo 4 puertas ; conducción a izquierdas ; motor(es) gasolina ; motor NFT ; todos los calculadores motores ; opción ABR ; caja de cambios manual ; caja 13 fusibles
dominio : 10 grupo motopropulsor117551
función : poner en marcha el motor

amigospeugeot

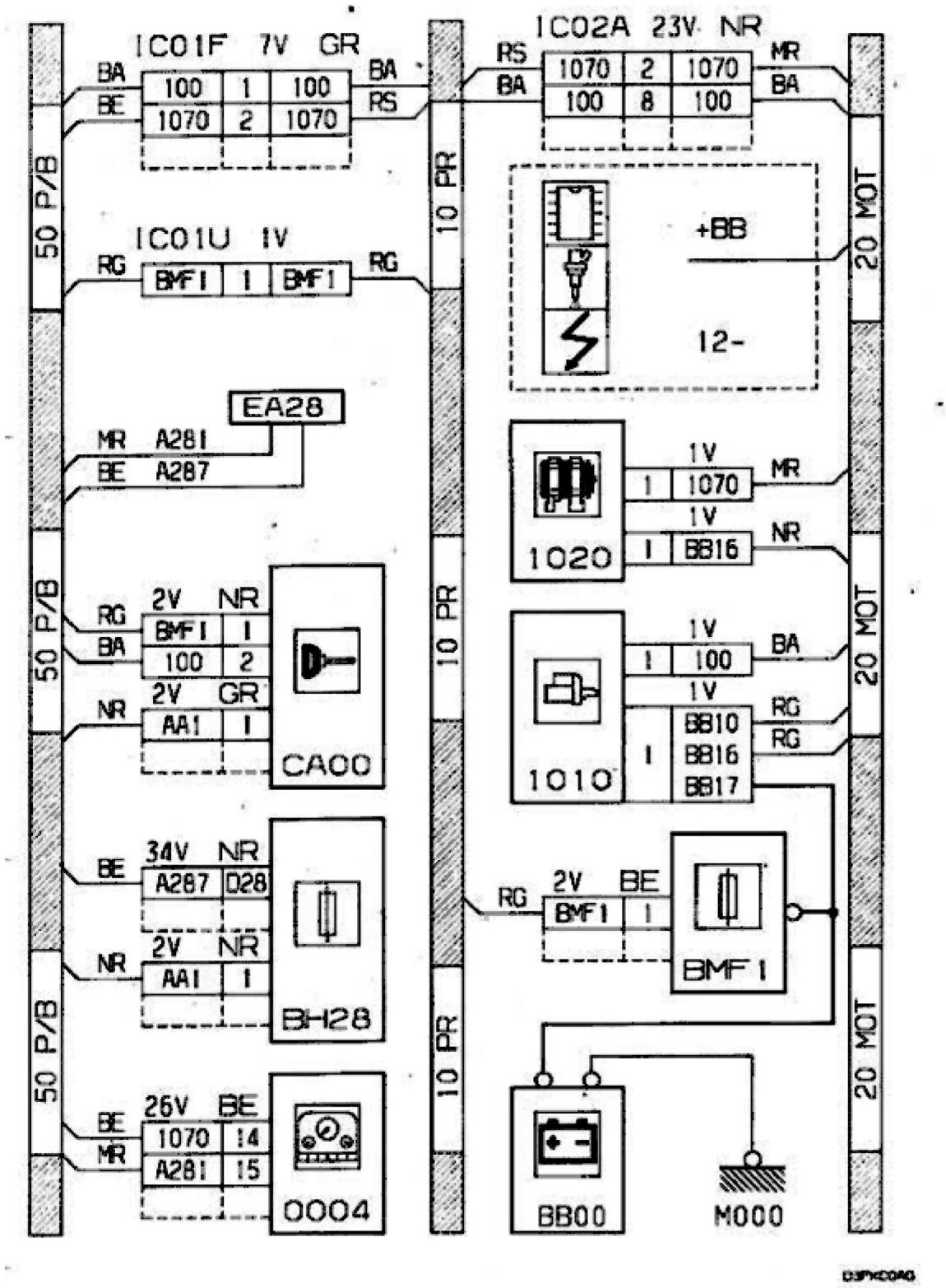

vehículo : 306 (N5) : Nº de DAM : 9276
características técnicas vehículo 4 puertas ; conducción a izquierdas ; motor(es) gasolina ; motor NFT ; todos los calculadores motores ; opción ABR ; caja de cambios manual
dominio : 10 grupo motopropulsor117551
función : inyección electrónica

amigospeugeot

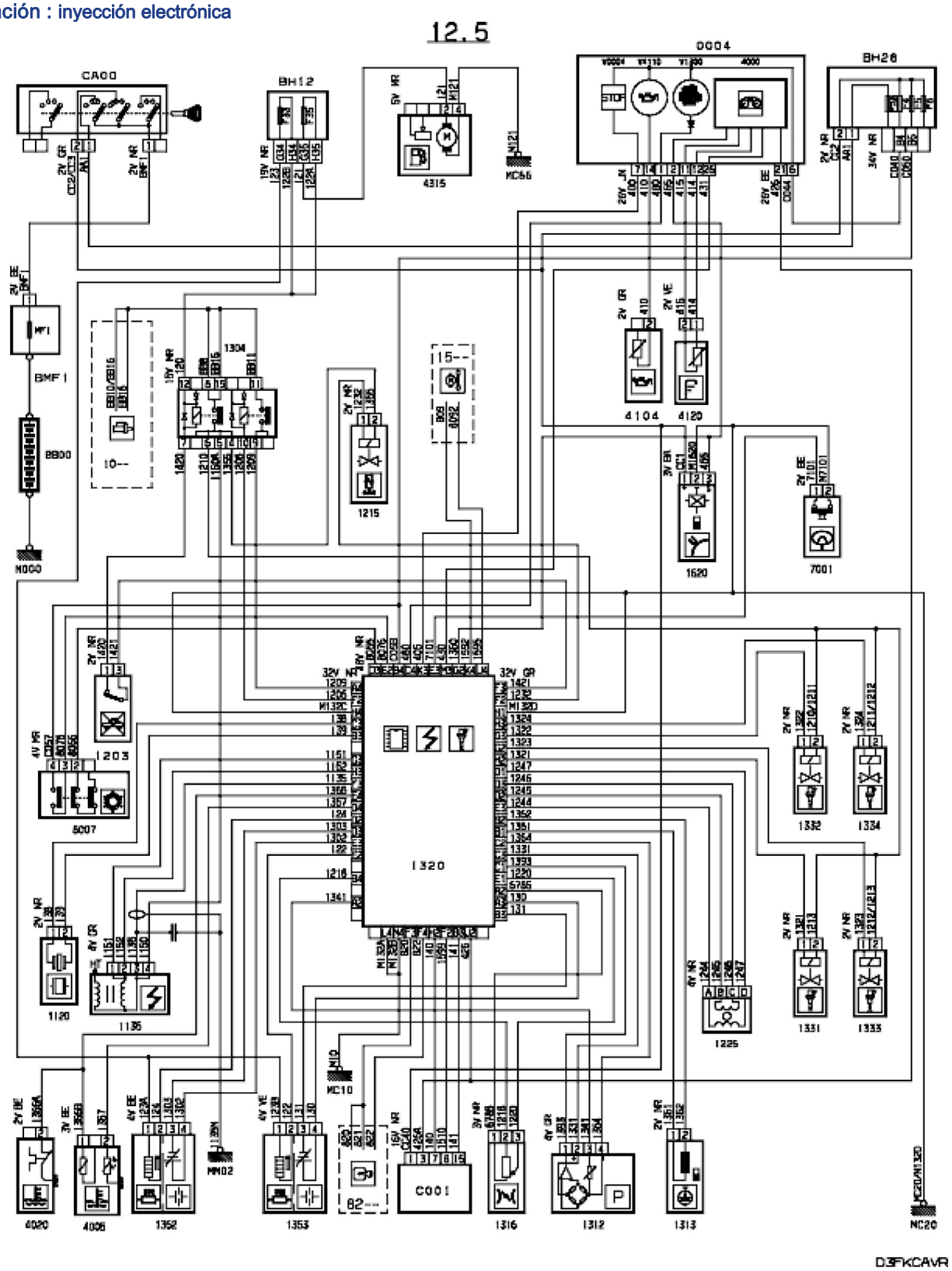

vehículo : 306 (N5) : Nº de DAM : 9276
características técnicas vehículo 4 puertas ; conducción a izquierdas ; motor(es) gasolina ; motor NFT ; todos los calculadores motores ; opción ABR ; caja de cambios manual
dominio : 10 grupo motopropulsor117551
función : inyección electrónica

amigospeugeot

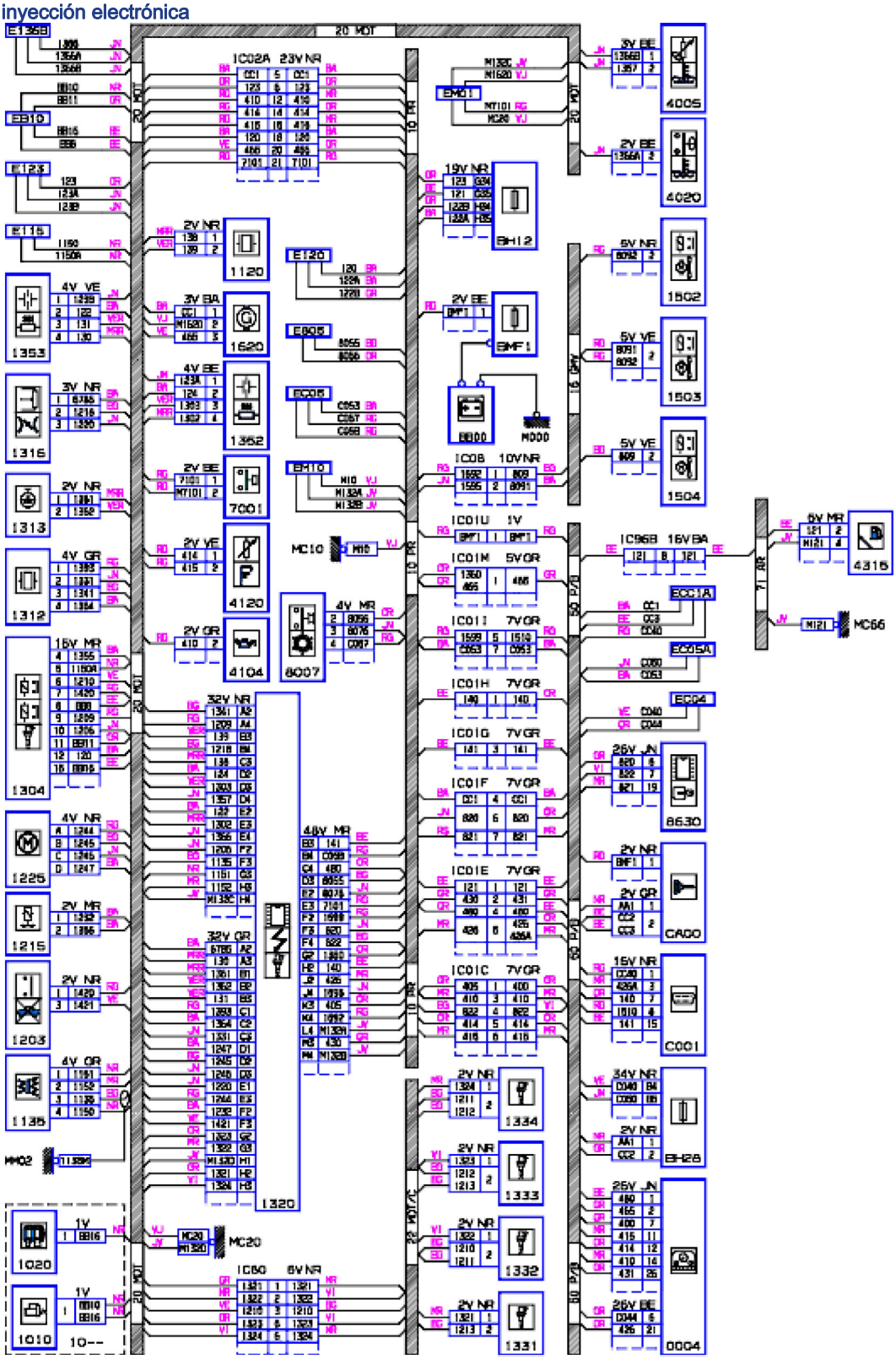

vehículo : 306 (N5) : Nº de DAM : 9276
características técnicas vehículo 4 puertas ; conducción a izquierdas ; motor(es) gasolina ; motor NFT ; todos los calculadores motores ; opción ABR ; otro tipo de caja de cambios ; climatización ; 1 motoventilador(es) a 2 velocidad(es) ; caja 13 fusibles
dominio : 10 grupo motopropulsor117551
función : refrigeración motor

amigospeugeot

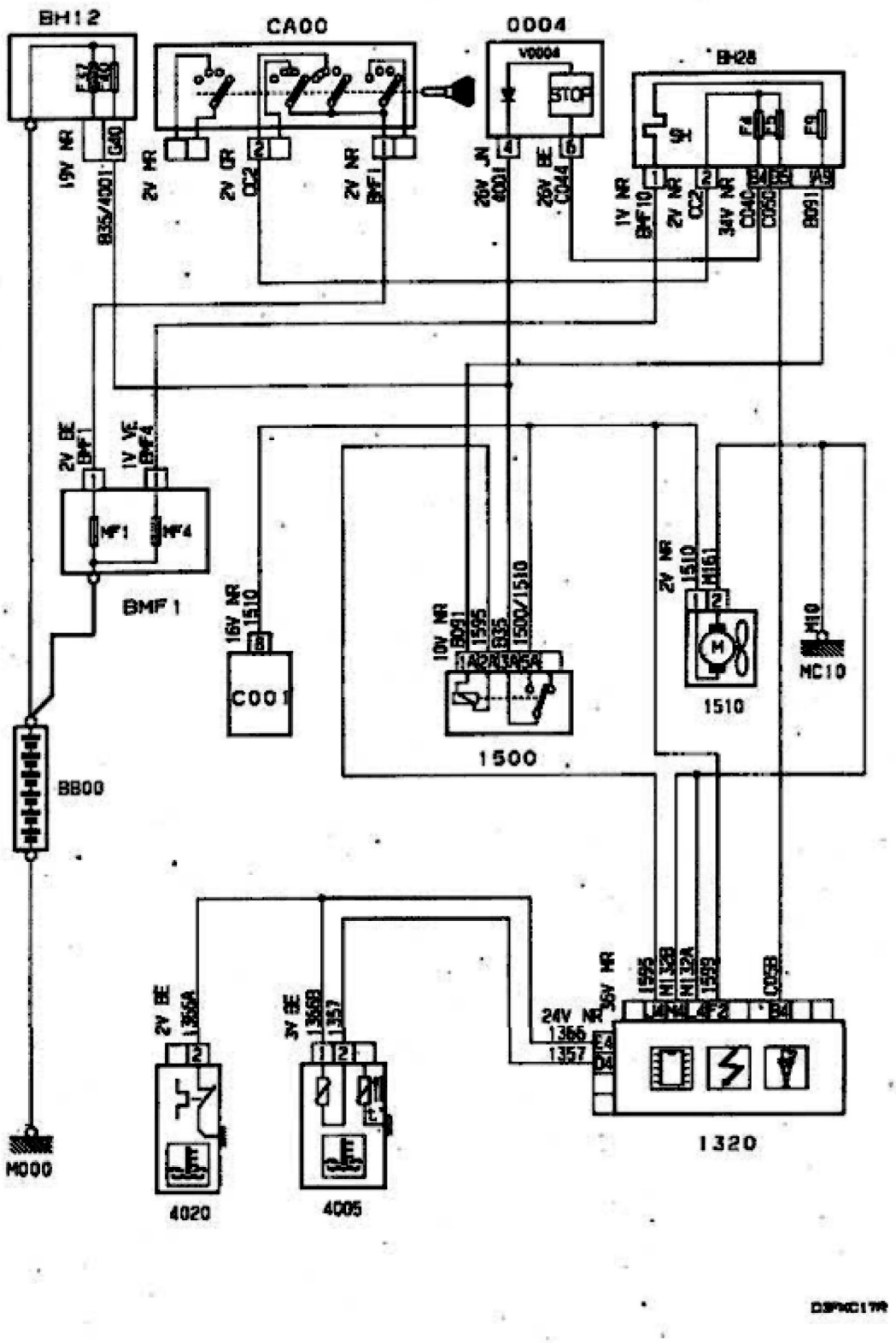

vehículo : 306 (N5) : Nº de DAM : 9276
características técnicas vehículo 4 puertas ; conducción a izquierdas ; motor(es) gasolina ; motor NFT ; todos los calculadores motores ; opción ABR ; otro tipo de caja de cambios ; climatización ; 1 motoventilador(es) a 2 velocidad(es) ; caja 13 fusibles
dominio : 10 grupo motopropulsor117551
función : refrigeración motor

amigospeugeot

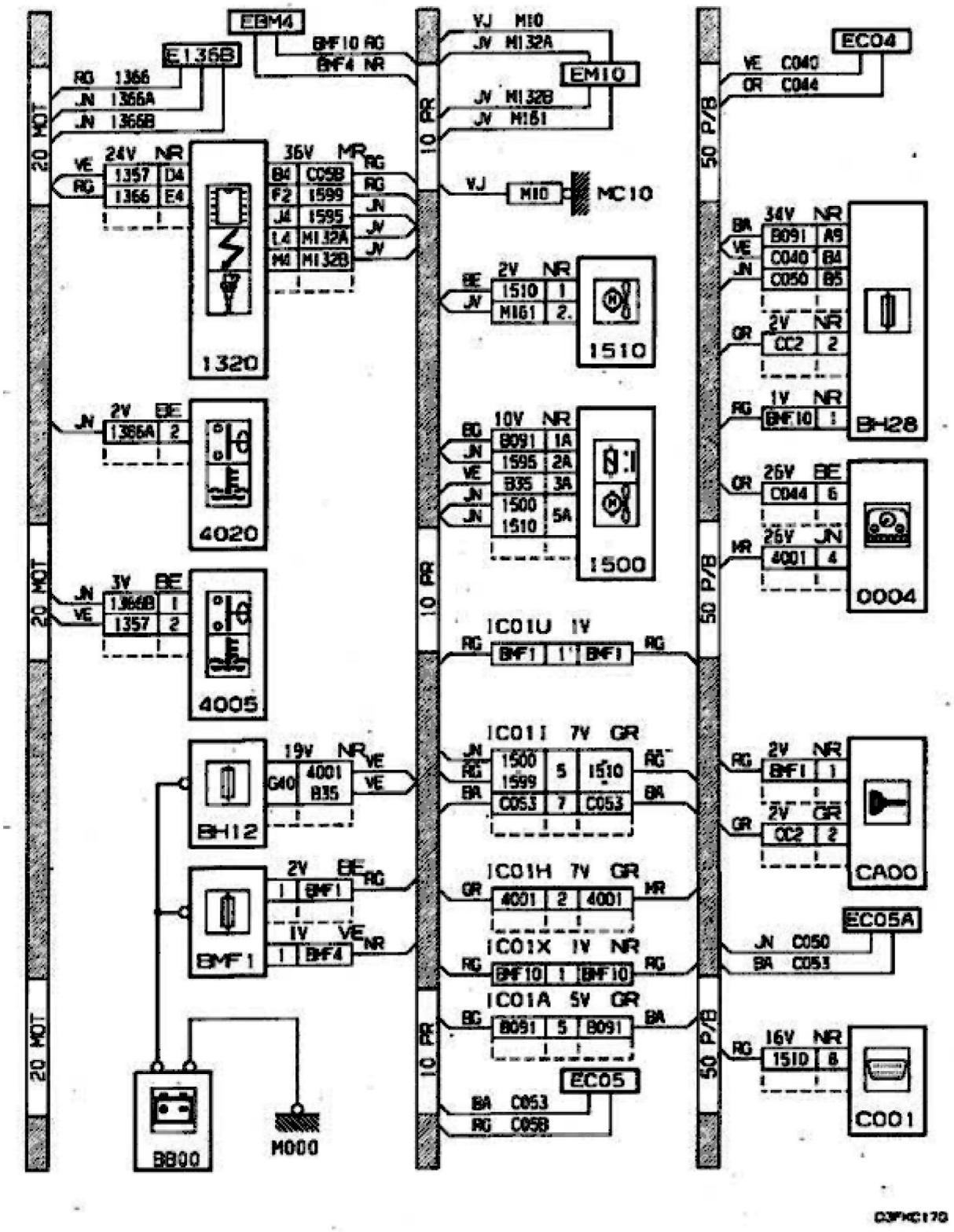

vehículo : 306 (N5) : Nº de DAM : 9276
características técnicas vehículo 4 puertas ; conducción a izquierdas ; motor(es) gasolina ; motor NFT ; todos los calculadores motores ; opción ABR ; caja 13 fusibles
opciones presentes : caja de temperatura de agua motor
dominio : 40 grupo información conductor
función : nivel, temperatura agua motor

amigospeugeot

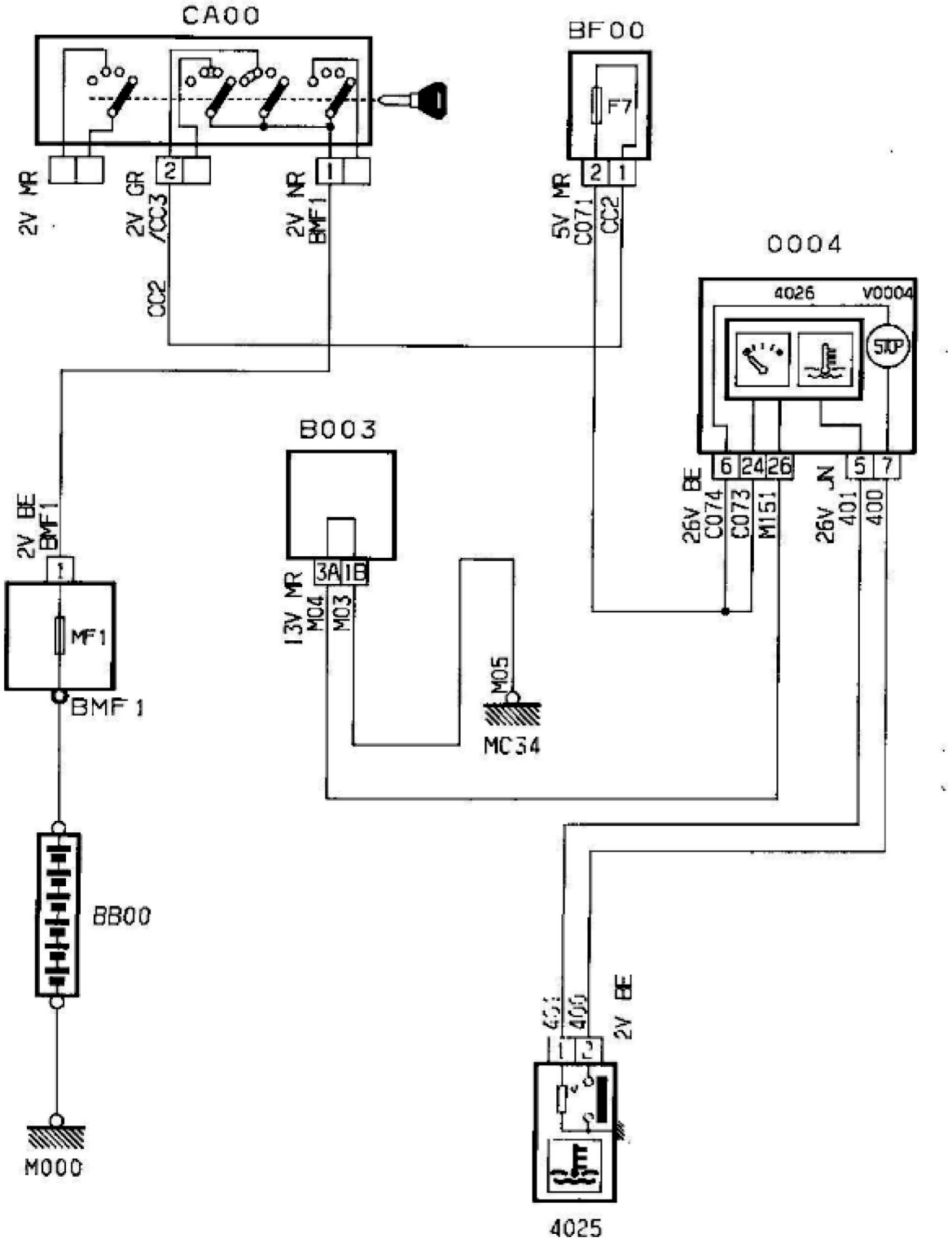

vehículo : 306 (N5) : Nº de DAM : 9276
características técnicas vehículo 4 puertas ; conducción a izquierdas ; motor(es) gasolina ; motor NFT ; todos los calculadores motores ; opción ABR ; caja 13 fusibles
opciones presentes : caja de temperatura de agua motor
dominio : 40 grupo información conductor
función : nivel, temperatura agua motor
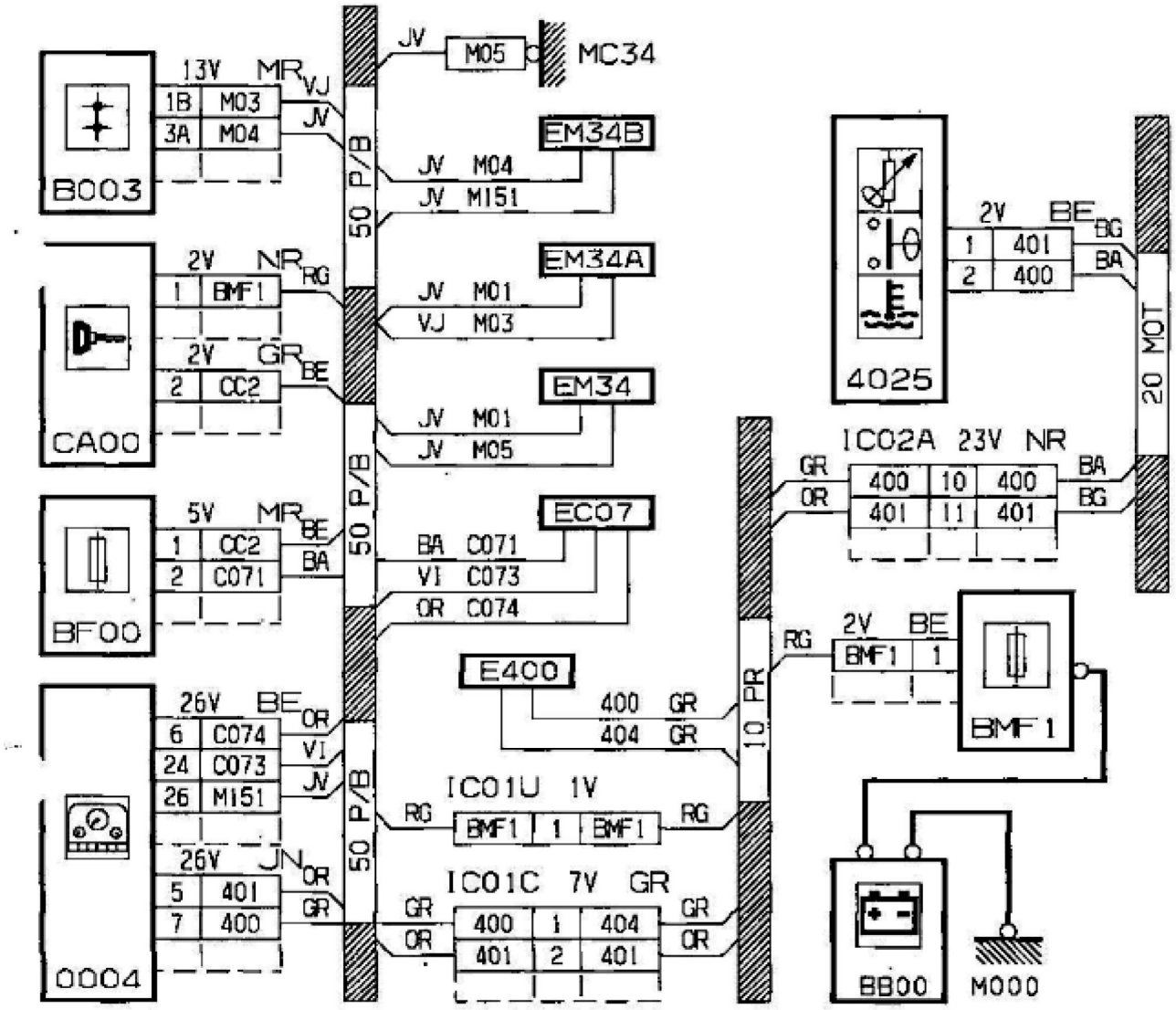
amigospeugeot